FICHE TECHNIQUE : **OPE20**

REF		
OPE20	*Coque top 40*	
type de lame	FRAISÉE ou CRANTÉE	Fraisage centrale
Lame fournie	NON	2 Têtes de clé escamotables possibles
Largeur de lame	7 mm	
Nombre de boutons	2	
Lame interchangeable	OUI	Lame sur tête de clé escamotable
Emplacement pile	COQUE	CR 2032
Clé copiable	OUI	Codage Philips,Krypto 2
OPEL	VECTRA	1995-2005
	ZAFIRA	1999-2001
	AUTRES	

Lame : Crantée

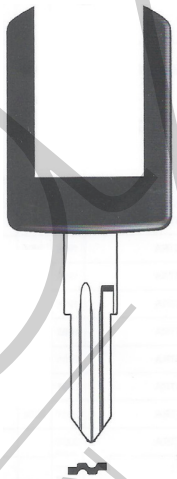

Lame : fraisée

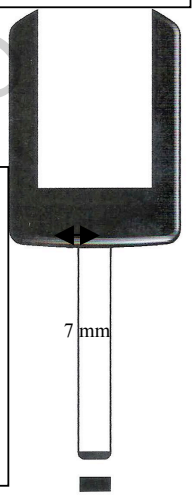

OBSERVATION :

Souvent les boutons Switch sont défectueux.
Ils peuvent être remplacés par le C-SW2
Le transpondeur est fixé sur le circuit imprimé.

NOTICE DE MONTAGE :
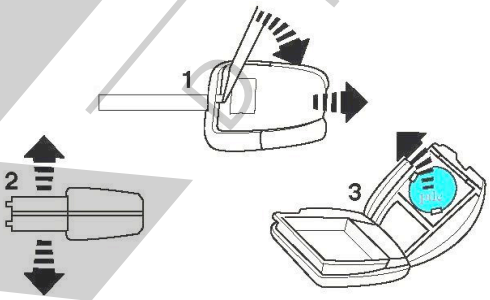
ATTENTION ! La lame est injectée dans une tête de clé. Pour retirer la tété de clé il faut avec l'aide d'un tourne vis plat appuyer sur la languette (Fig. 1) et faire glisser la tête de clé.